S/315

Duo Set

Filiżanka 300 ml / h: 65 mm / Ø 97 mm

Dzbanek 350 ml / h: 100 mm

Spodek Ø 155 mm

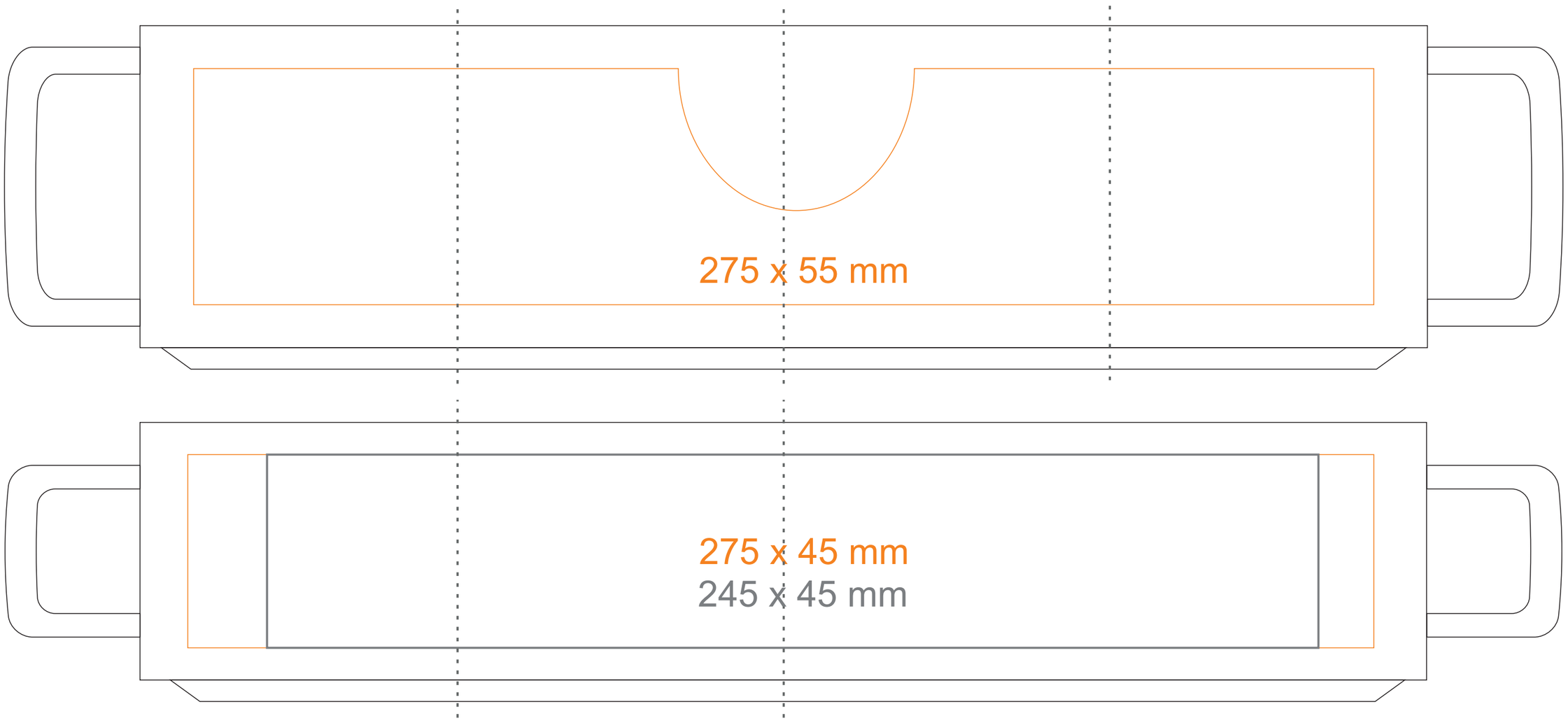

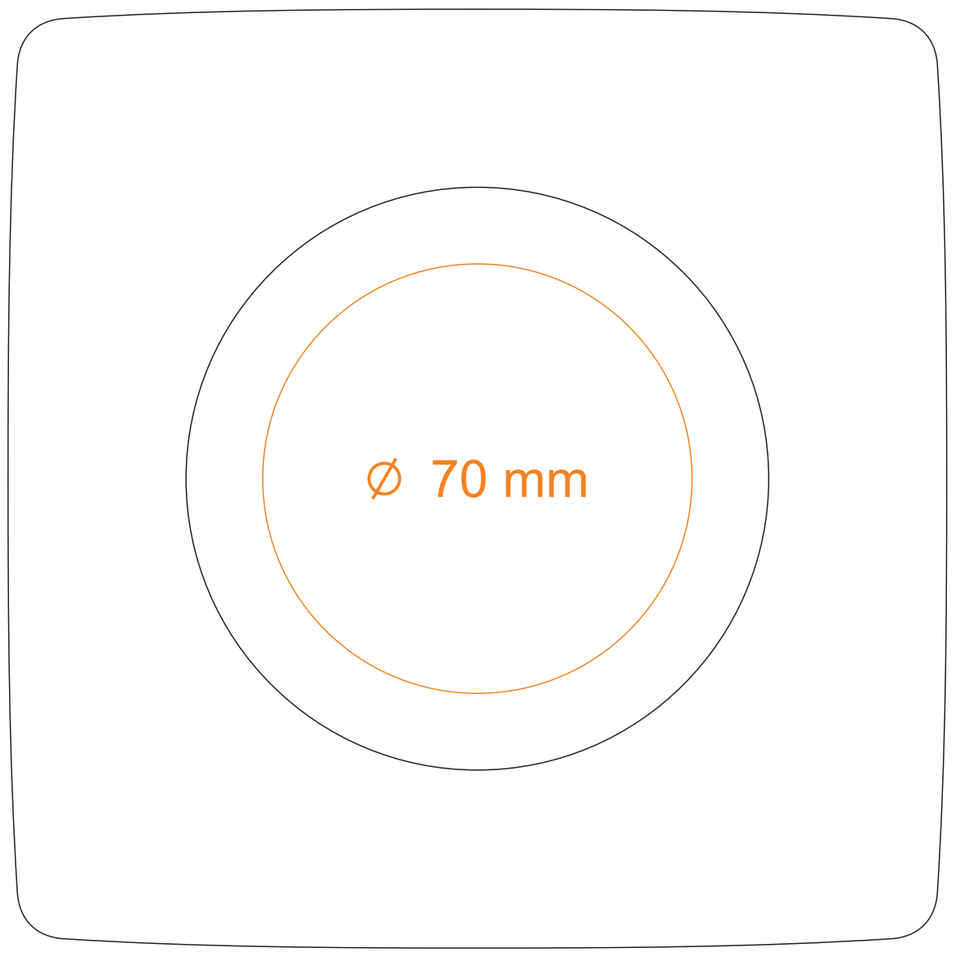

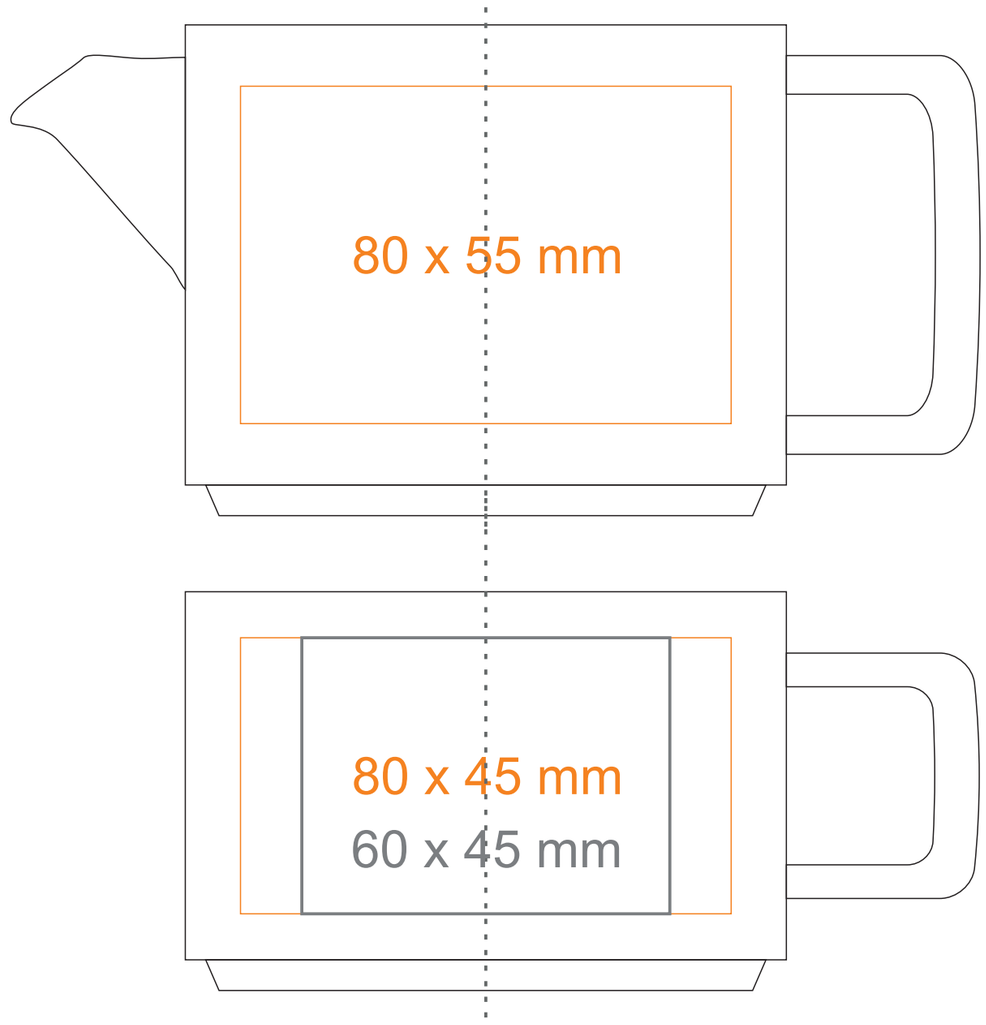

Nadruk na uchu	- 50 x 10 mm
Nadruk wewnątrz na ściance (filiżanka)	- 40 x 20 mm
Nadruk wewnątrz na dnie	- Ø 60 mm
Nadruk od spodu	- Ø 70 mm

*W przypadku projektów dla kalkomanii wybiegających poza standardową powierzchnię nadruku prosimy o kontakt z działem handlowym.

Jak należy przygotować projekty do druku

legenda

- Nadruk kalkomanią (Transfer Print)
- Piaskowanie (Sensitive Touch)
- Nadruk bezpośredni (Direct Print)

porceline BY MAXIM